Նախագծի կազմ/Բացատրագիր

Անվանացանկ	
Թերթ	**Անվանումը**
Ճ-1	Նախագծի կազմ/Բացատրագիր
Ճ-2	Իրավիճակային լուսանկարներ
Ճ-3	Գլխավոր հատակագիծ Մ1:2000
Ճ-4	Քանդման աշխատանքների հատակագիծ
Ճ-5	Առաջարկվող տարբերակի հատակագիծ /աստիճաններ/
Ճ-6	Նոր իրականացվող եզրաքար
Ճ-7	Նոր իրականացվող բետոնե պատ
Ճ-8	Ցանկապատի մասնագիր
Ճ-9	ՇԿ-1 Շինարարության իրականացման ժամանակացույց
Ճ-10	ՇԿ-2 Շինարարական Հրապարակի Կազմակերպման Հատակագիծ
Ճ-11	ՇԿ-3 Ավտոկռունկի աշխատանքի տեխնոլոգիական քարտեզ
Ճ-12	ՇԿ-4 Ճոպանասարքերի աղյուսակն ըստ բեռների
Ճ-13	ՇԿ-5 Բացատրագիր

ԲԱՑԱՏՐԱԳԻՐ

Երևանի Նոր Նորք վարչական շրջանի կարիքների համար Մոլդովական 29/4 շենքի դիմաց հենապատի հիմնանորոգման նախագիծ ը մշակվել է ԵՔ-ԳՀԽԱՇՁԲ-25/57 պայմանագրի հիման վրա:

Նախագծում նախատեսվում է հետևյալ աշխատանքները՝

- շինհրապարակը սահմանազատել փակ ցանկապատի միջոցով,
- քանդել առկա բետոնե և բազալտե աստիճանները,
- քանդել բետոնե հիմնատակերը,
- կառուցել նոր հենապատ,
- կառուցել նոր բետոնե հիմնատակեր ամրանային ցանցով,
- կառուցել նոր բետոնե աստիճաններ, և երեսպատել բազալտե սալիկներով,
- տեղադրել նոր մետաղական բազրիքներ:

Աշխատանքների ավարտից հետո իրականացնել տարածքի բարեկարգում:

AVN GROUP			Երևանի Նոր Նորք վարչական շրջանի կարիքների համար Մոլդովական 29/4 շենքի դիմաց հենապատի հիմնանորոգման նախագիծ			
	ՃԱՐՏԱՐԱՊԵՏ	Ա. ՄԱՐՏԻՐՈՍՅԱՆ				
			Ճար. փին մաս		Ճ-1	Ճ-13
	«ԷՅ ՎԻ ԷՆ ԳՐՈՒՊ » ՍՊԸ ՏՆՕՐԵՆ Գ. ԲԵԶԻՐՋՅԱՆ		Նախագծի կազմ/Բացատրագիր			

Գլխավոր հատակագիծ Մ1:2000

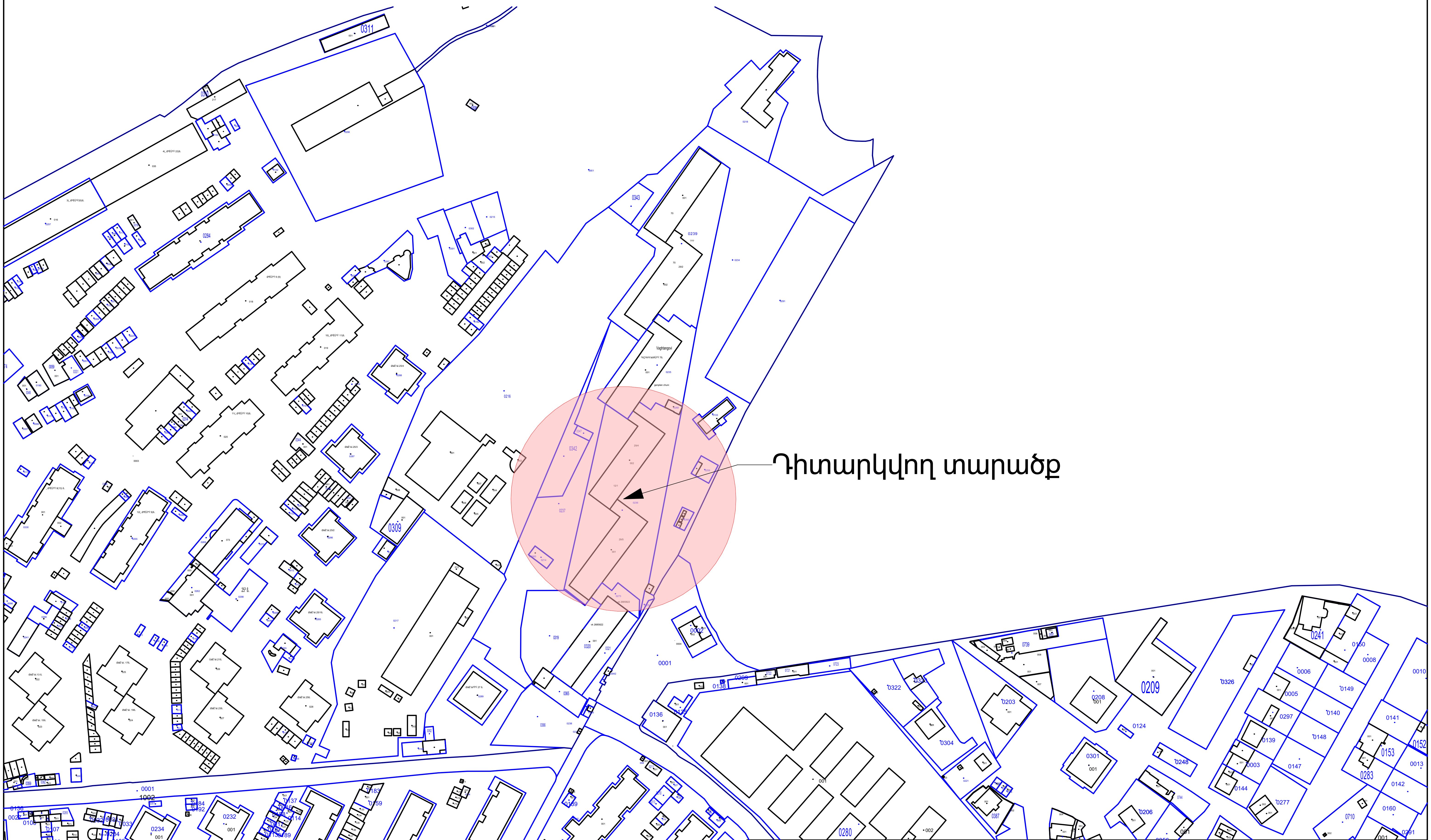

AVN GROUP				Երևանի Նոր Նորք վարչական շրջանի կարիքների համար Մոլդովական 29/4 շենքի դիմաց հենապատի հիմնանորոգման նախագիծ		
	ՃԱՐՏԱՐԱՊԵՏ	Ա. ՄԱՐՏԻՐՈՍՅԱՆ				
				Ճար. շին մաս		
					ճ-3	ճ-13
	«ԷՅ ՎԻ ԷՆ ԳՐՈՒՊ » ՍՊԸ ՏՆՕՐԵՆ Գ. ԲԵՋԻՐՋՅԱՆ			Գլխավոր հատակագիծ Մ1:2000		

Քանդման աշխատանքների հատակագիծ

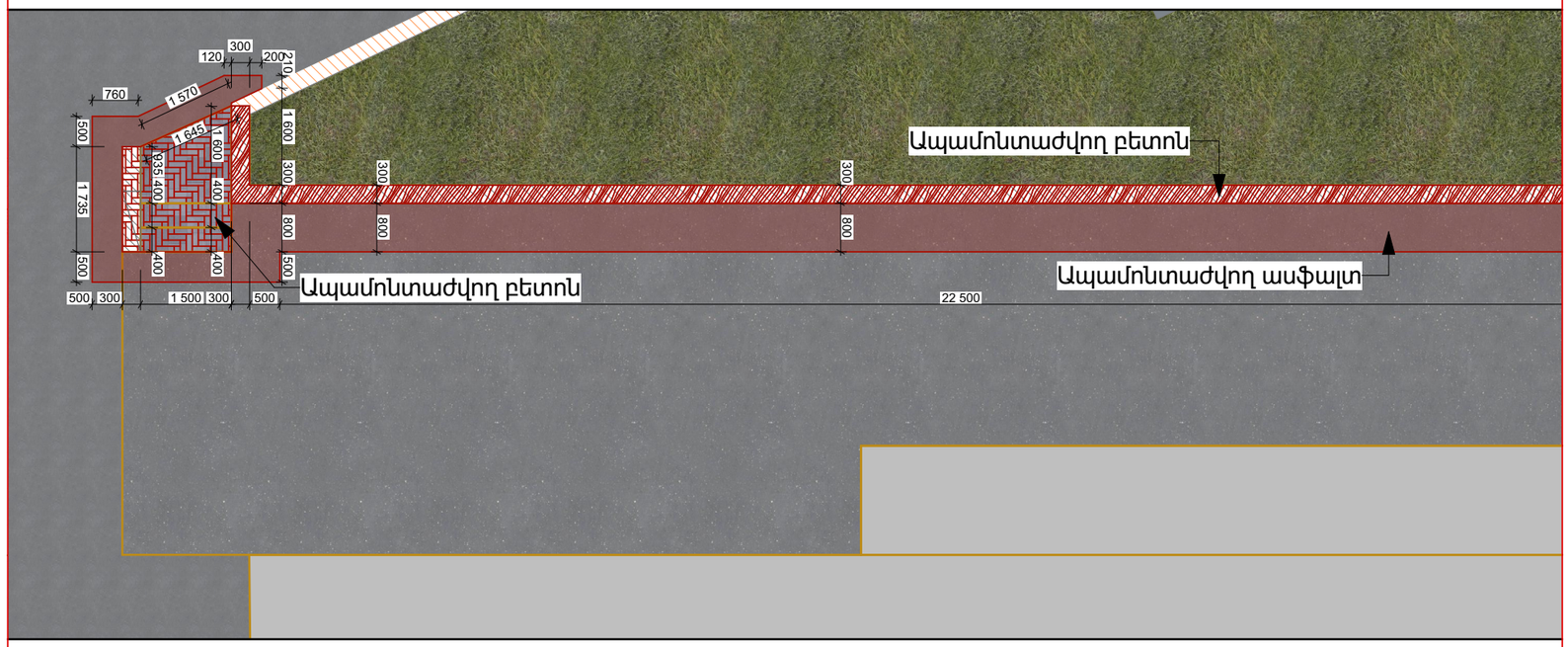

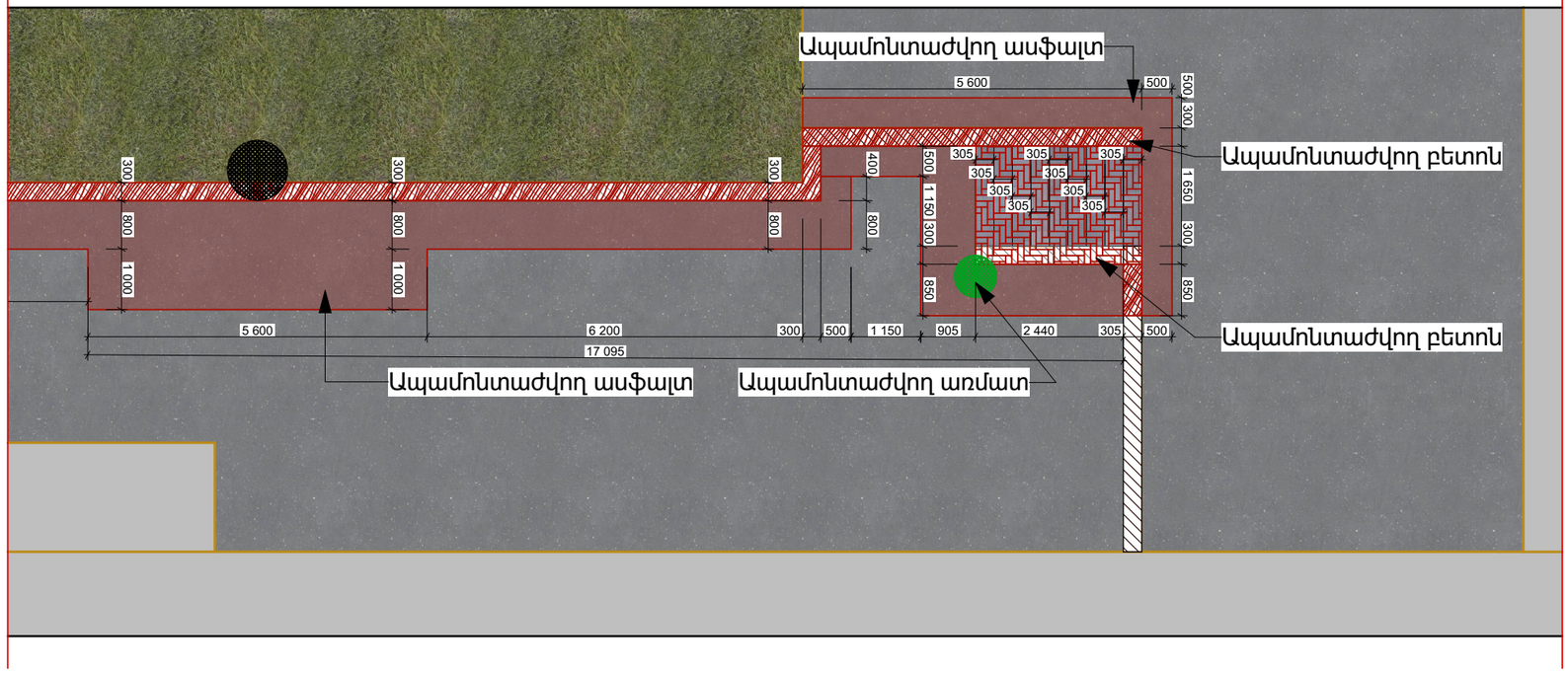

Ապամոնտաժվող ասֆալտ 50մ²

Ապամոնտաժվող բետոն 10 մ³

Ապամոնտաժվող Բազալտե սալիկ 10մ²

Ապամոնտաժվող բետոն պատ 10մ²

Ապամոնտաժվող առմատ 0,8 մ³

AVN GROUP			Երևանի Նոր Նորք վարչական շրջանի կարիճների համար Մոլդովական 29/4 տեղի դիմաց հեղեղատի հիմնանորոգման նախագիծ		
	ՃԱՐՏԱՐԱՊԵՏ	Ա. ՄԱՐՏԻՐՈՍՅԱՆ			
			Ճար. փին մաս	ճ-4	ճ-13
	«ԷՅ ՎԻ ԷՆ ԳՐՈՒՊ » ՍՊԸ ՏՆՕՐԵՆ Գ. ԲԵԶԻՐՋՅԱՆ		Քանդման աշխատանքների հատակագիծ		

Առաջարկվող տարբերակի հատակագիծ /աստիճաններ/

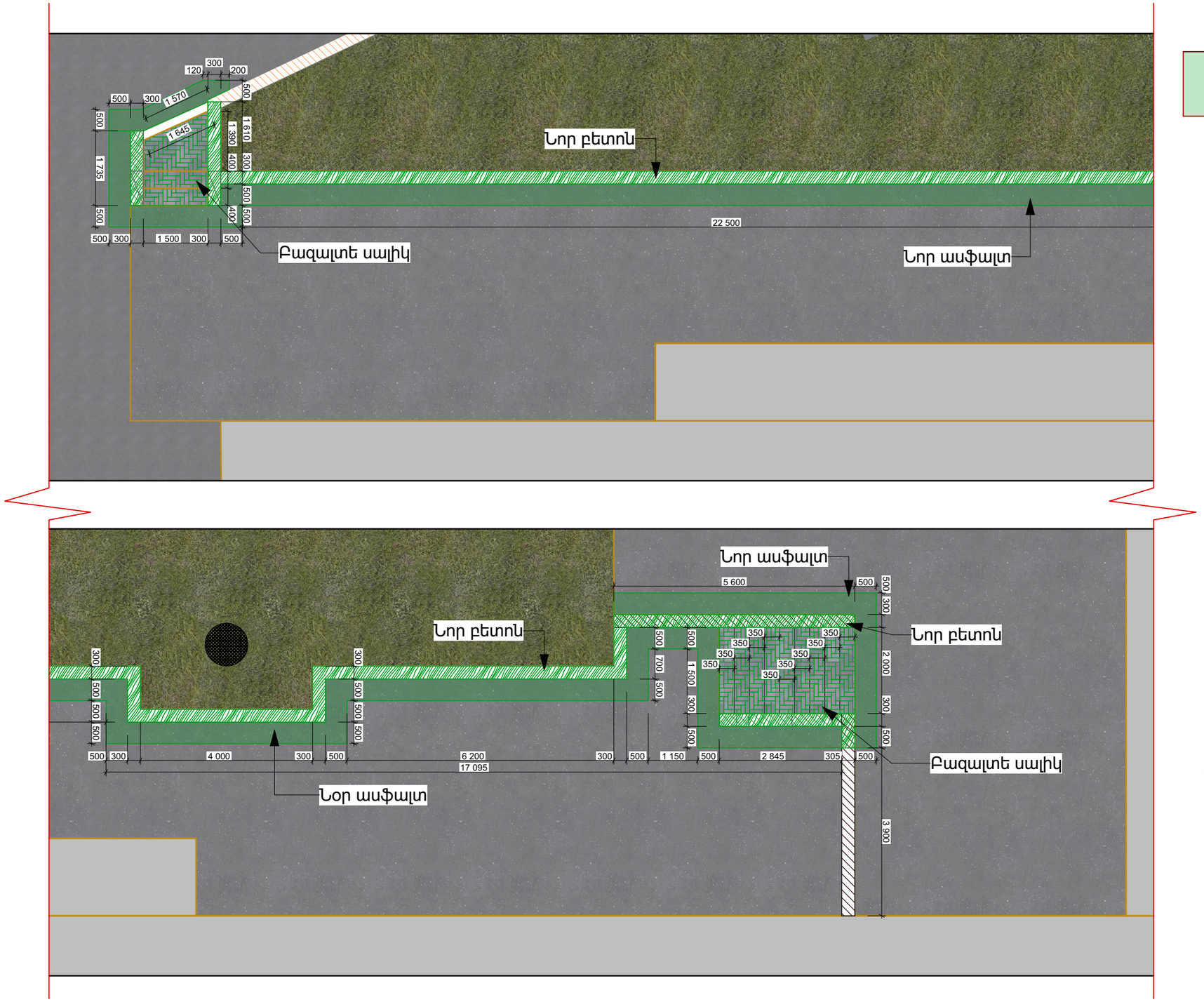

Նոր ասֆալտ 35մ²

Ասֆալտ 1,75 մ³
Խիճ 8,75 մ³
Ավազ 10,5 մ³

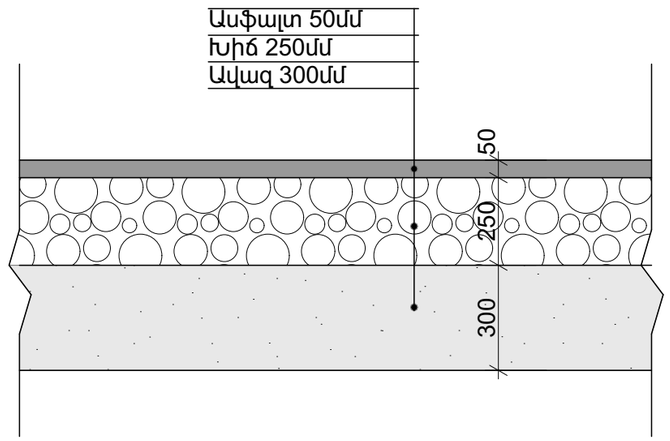

AVN GROUP			Երևանի Նոր Նորք վարչական շրջանի կարիճների համար Մոլդովական 29/4 տեղի դիմաց հեղեղատի հիմնանորոգման նախագիծ		
	ՃԱՐՏԱՐԱՊԵՏ	Ա. ՄԱՐՏԻՐՈՍՅԱՆ			
			Ճար. փին մաս	ճ-5	ճ-13
	«ԷՅ ՎԻ ԷՆ ԳՐՈՒՊ » ՍՊԸ ՏՆՕՐԵՆ Գ. ԲԵԶԻՐՋՅԱՆ		Առաջարկվող տարբերակի հատակագիծ /աստիճաններ/		

Նոր իրականացվող եզրաքար

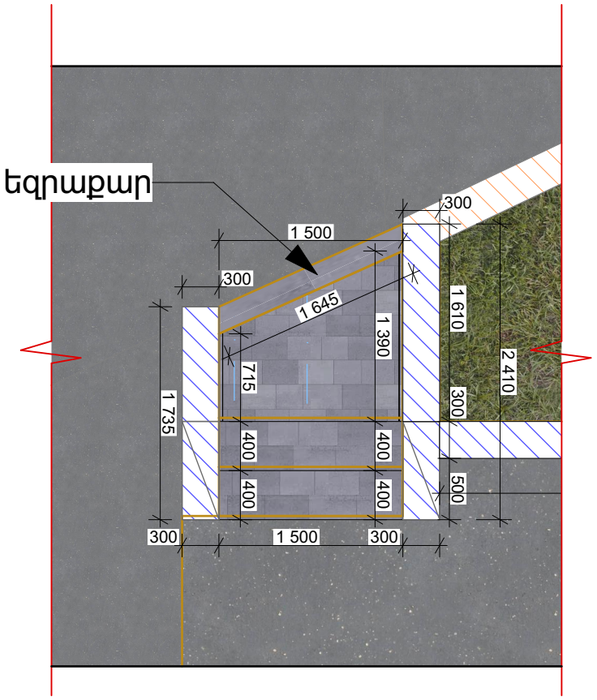

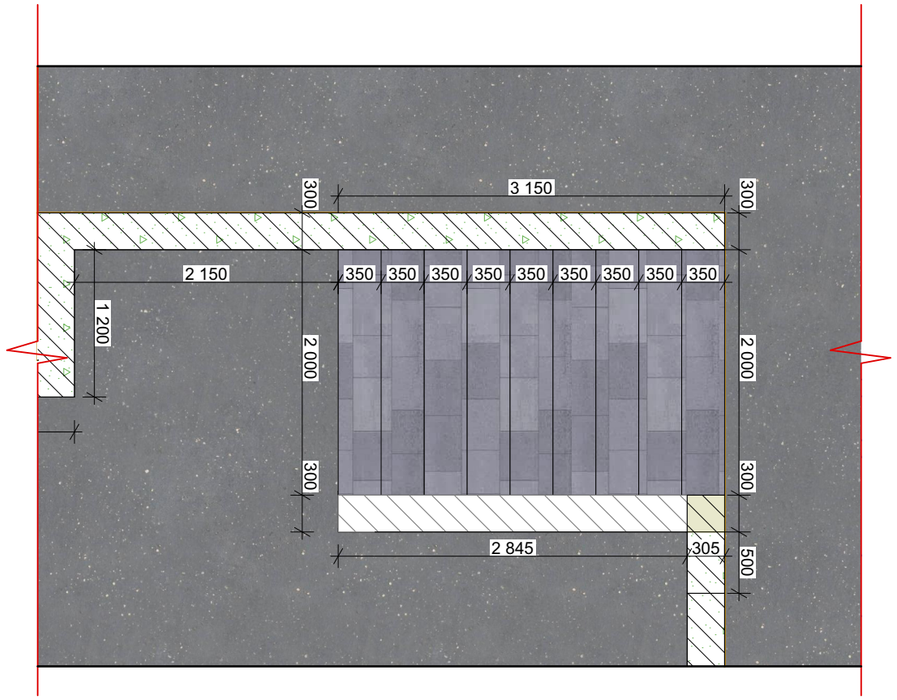

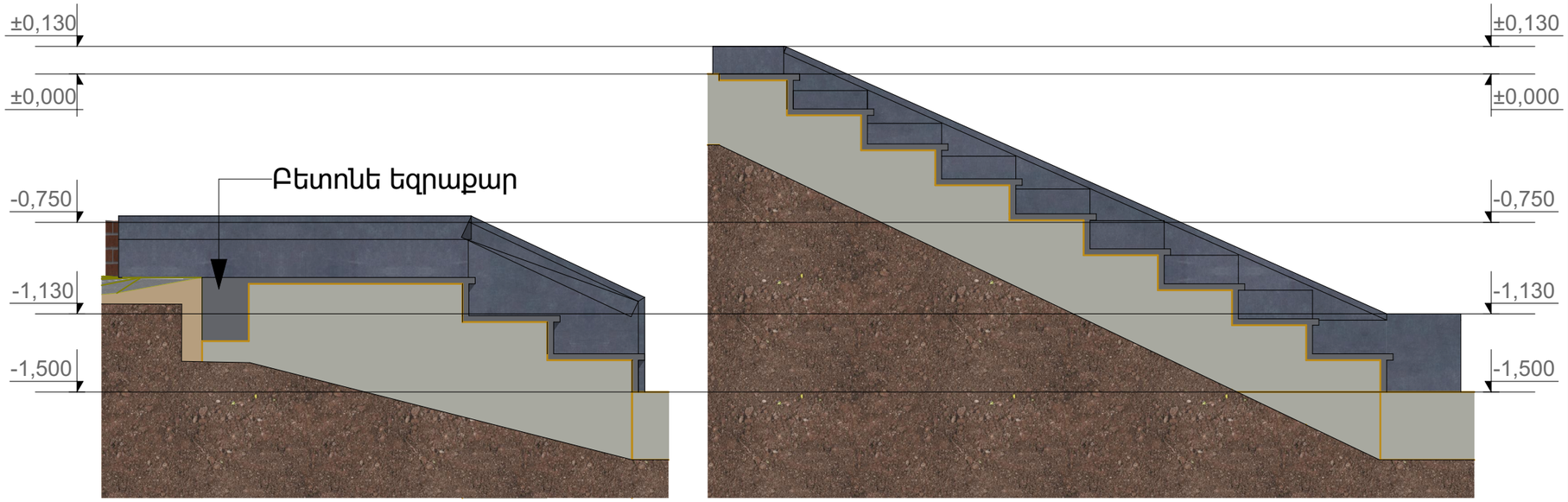

Աստիճանների մասնագիր

Քանակ

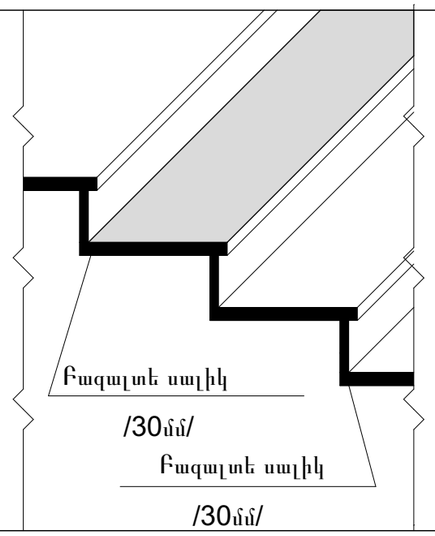

40մ²

Եզրաքարերի մասնագիր

Քանակ

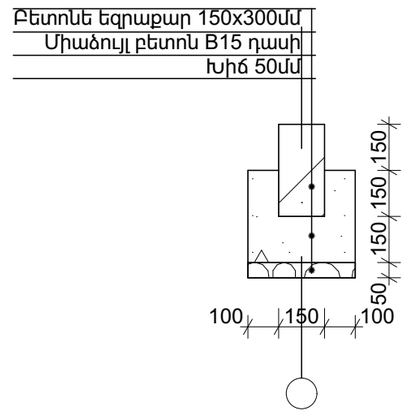

2գծմ

Ծանոթացում
Բետոն B2 0 դասի - 7 մ^3
Ամրան Ø10A500C - 8 6kg

AVN GROUP			Երևանի Նոր Նորք վարչական շրջանի կարիքների համար Մոլդովական 29/4 հեռի դիմաց հեռապատի հիմնանորոգման նախագիծ			
	ՃԱՐՏԱՐԱՊԵՏ	Ա. ՄԱՐՏԻՐՈՍՅԱՆ				
			Ճար. փին մաս		ճ-6	ճ-13
	«ԷՅ ՎԻ ԷՆ ԳՐՈՒՊ » ՍՊԸ ՏՆՕՐԵՆ Գ. ԲԵԶԻՐՋՅԱՆ		Նոր իրականացվող եզրաքար			

Նոր իրականացվող բետոնե պատ

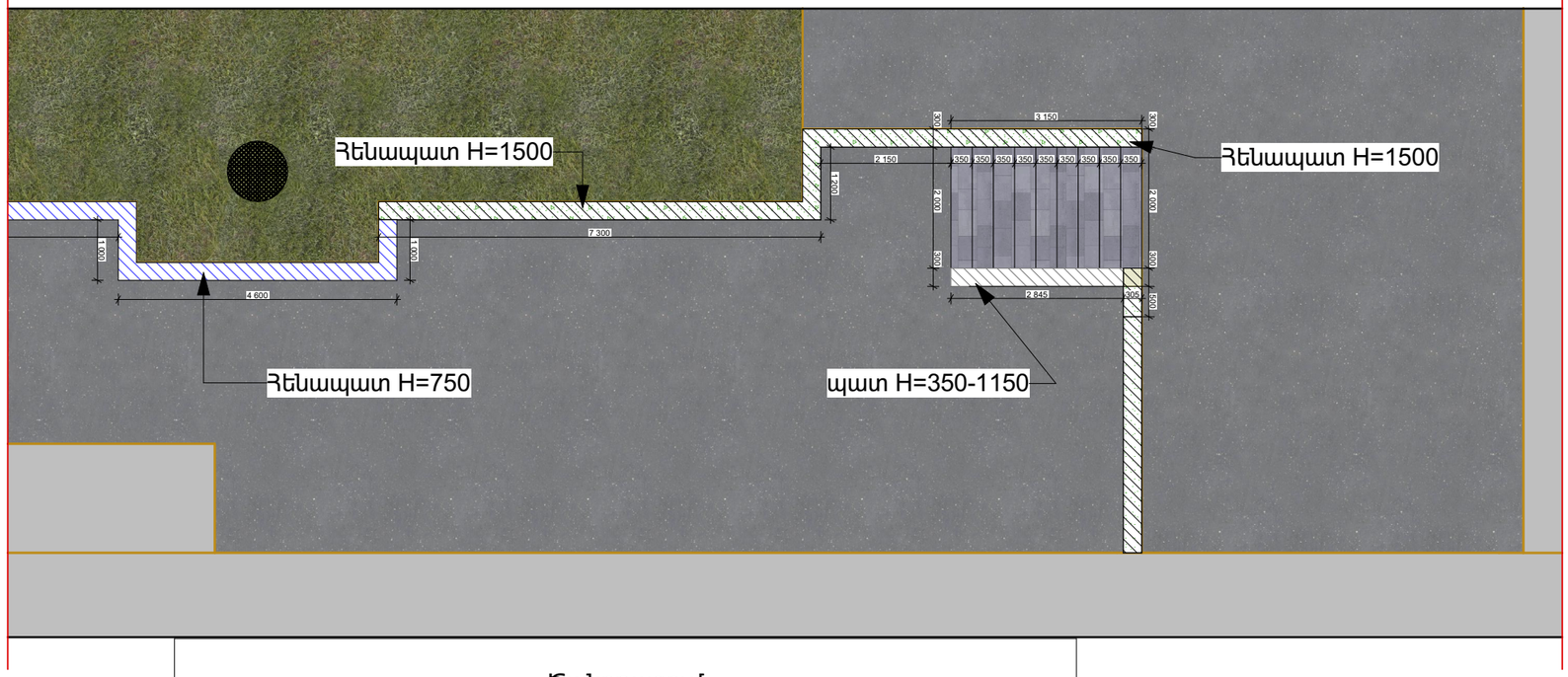

Պատերի մասնագիր

Տեսակ	Պատի շերտեր	Քանակ
Ֆասադային ներկ	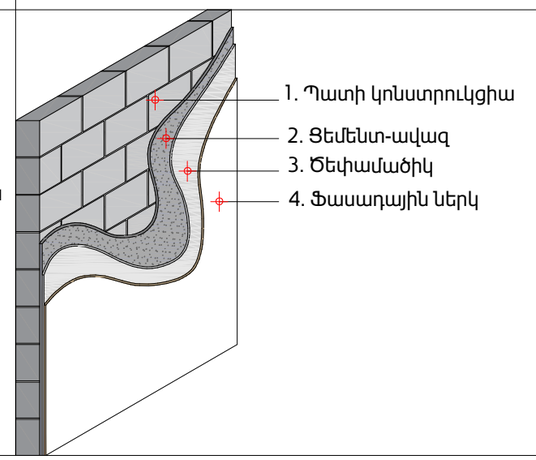	71.75 մ²

Հենապատ H=1500 17գծմ

Հենապատ H=750 35գծմ

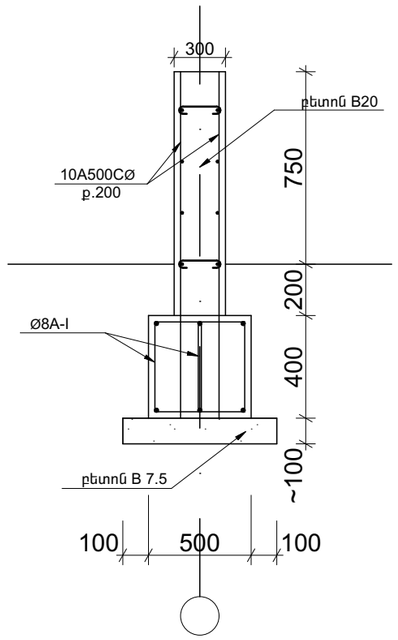

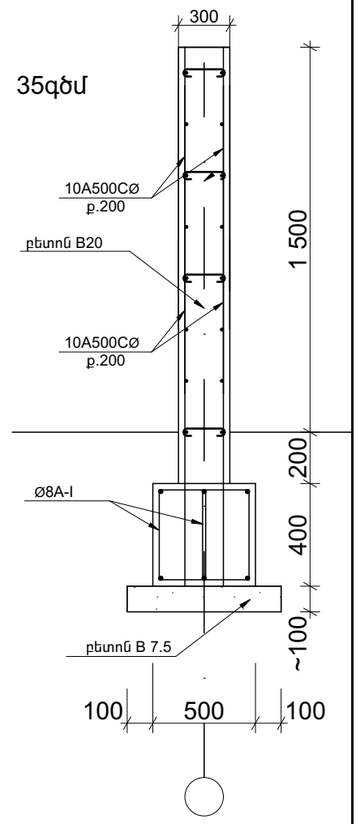

Ծանոթագրում

Ծանոթագրում Բետոն B2 0դասի - 29.5մ3
Բետոն B7.5 դասի - 3.8մ3
Ամրան ՀԻՄԿ Ø10I - 1 70kg
Ամրան ՀԻՄԿ Ø8A500C - 340kg
Ամրան Ø10A500C - 940kg
Ամրան Ø8AI - 40kg
Խիճ - 7.6մ

ՃԱՐՏԱՐԱՊԵՏ	Ա. ՄԱՐՏԻՐՈՍՅԱՆ		Երևանի Նոր Նորք վարչական շրջանի կարիքների համար Մոլդովական 29/4 շենքի դիմաց հենապատի հիմնանորոգման նախագիծ		
			Ճար. փին մաս	ծ-7	ծ-13
«ԷՅ ՎԻ ԷՆ ԳՐՈՒՊ» ՍՊԸ ՏՆՕՐԵՆ Գ. ԲԵԶԻՐՋՅԱՆ			Նոր իրականացվող բետոնե պատ		

Յանկապատի մասնագիր

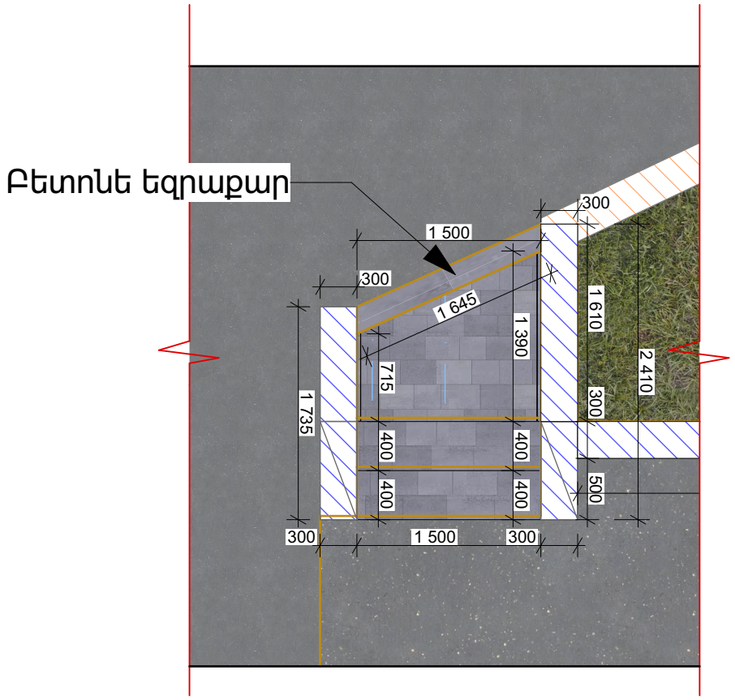

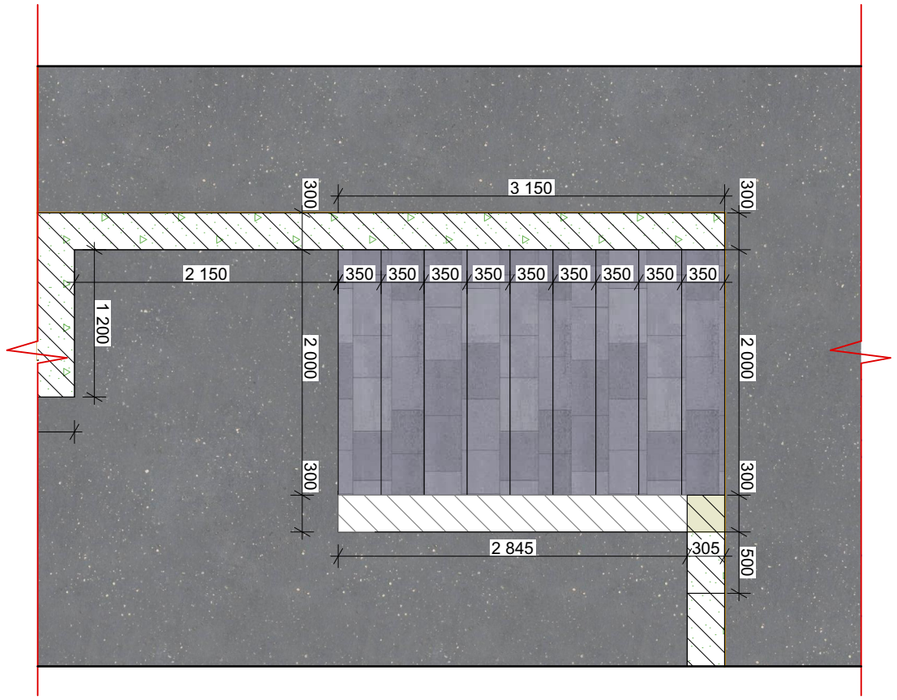

Ծանոթացում
Նոր տեղադրվող պողպատե բազրիք -
50x50x2, L=8,4 գծմ, m=24.9 կգ
30x30x1.5, L=5,6 գծմ, m=7,3 կգ
Երկշերտ յուղաներկում 2x3,2=6,4մ^2

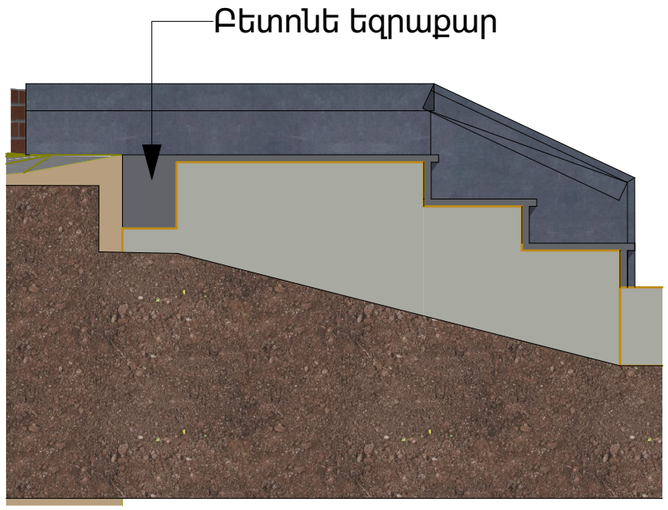

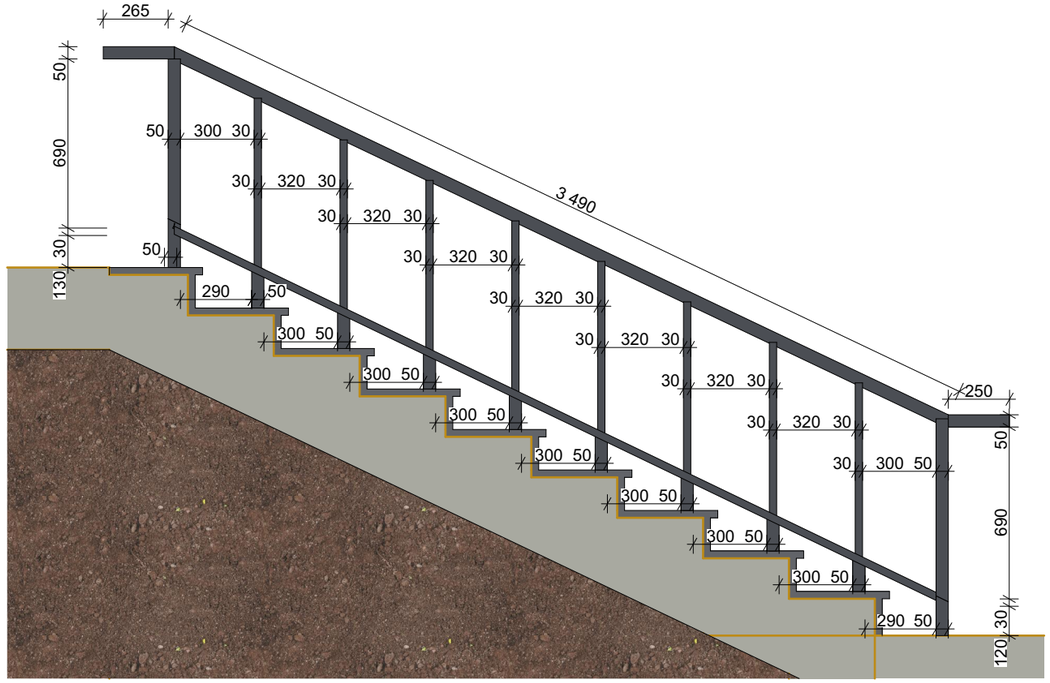

ՃԱՐՏԱՐԱՊԵՏ	Ա. ՄԱՐՏԻՐՈՍՅԱՆ		Երևանի Նոր Նորք վարչական շրջանի կարիճների համար Մոլդովական 29/4 շենքի դիմաց հենապատի հիմնանորոգման նախագիծ		
			Ճար. շին մաս	ճ-8	ճ-13
«ԷՅ ՎԻ ԷՆ ԳՐՈՒՊ» ՍՊԸ ՏՆՕՐԵՆ Գ. ԲԵԶԻՐՋՅԱՆ			Յանկապատի մասնագիր		

ՇԿ-1 Շինարարության իրականացման ժամանակացույց

N	Աշխատանքի անվան	Օրացուցային գրաֆիկ		
		1 ամիս	2 ամիս	3 ամիս
1	Նախապատրաստական աշխատանքներ			
2	Փանդման աշխատանքներ			
3	Նորի կառուցման աշխատանքներ			
4	Բարեկարգման աշխատանքներ			

AVN GROUP			Երևանի Նոր Նորք վարչական շրջանի կարիքների համար Մոլդովական 29/4 շենքի դիմաց հենապատի հիմնանորոգման նախագիծ			
	ՃԱՐՏԱՐԱՊԵՏ	Ա. ՄԱՐՏԻՐՈՍՅԱՆ		Ճար. շին մաս		ճ-9	ճ-13
	«ԷՅ ՎԻ ԷՆ ԳՐՈՒՊ » ՍՊԸ ՏՆՕՐԵՆ Գ. ԲԵԶԻՐՋՅԱՆ			ՇԿ-1 Շինարարության իրականացման ժամանակացույց		